Oval suction cups with male support



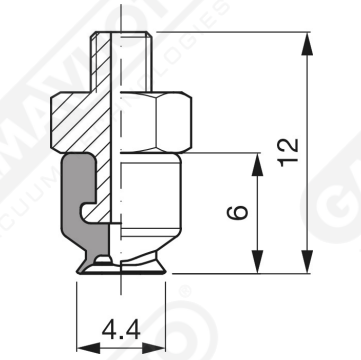

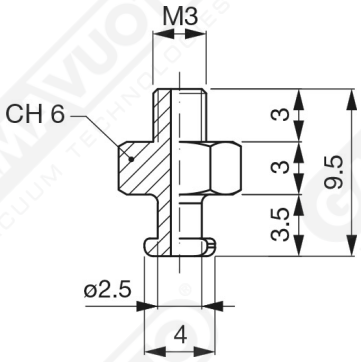

Art. VOS 4

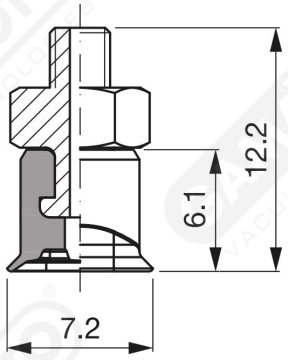

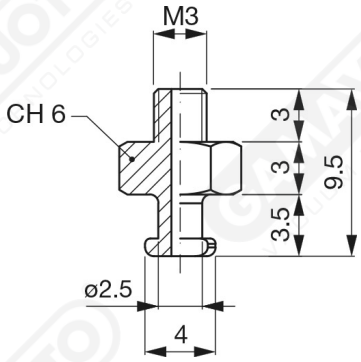

Art. VOS 7

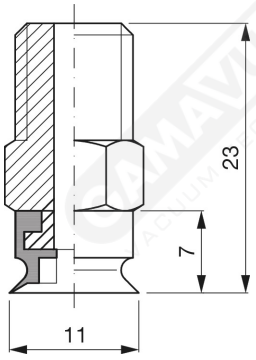

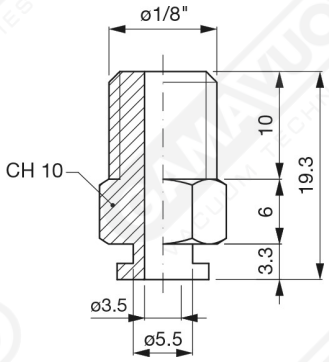

Art. VOS 10

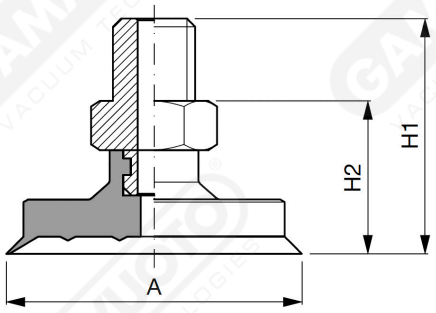

Art.	S. cup	+ Support	A	H	H2
VOS 15	VO 15	+ SUM 62	15	28	18
VOS 18	VO 18	+ SUM 62	18	28	18
VOS 24	VO 24	+ SUM 62	24	28	18
VOS 30	VO 30	+ SUM 62	30	28	18
VOS 36	VO 36	+ SUM 62	36	28	18

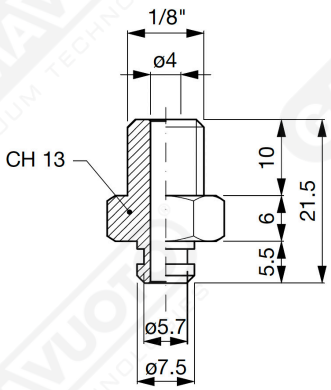

Art. VOS 15 ÷ VOS 36

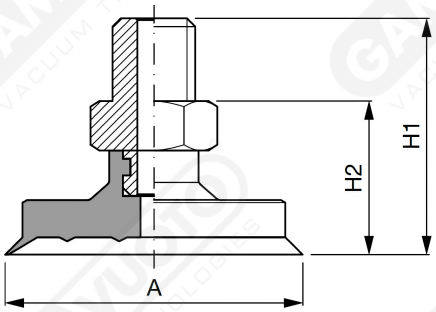

Art.	S. cup	+ Support	A	H1	H2
VOS 45	VO 45	+ SUM 58	45	36	29
VOS 60	VO 60	+ SUM 58	60	36	29
VOS 75	VO 75	+ SUM 58	75	36	29
VOS 85	VO 85	+ SUM 58	85	36	29
VOS 100	VO 100	+ SUM 58	100	36	29

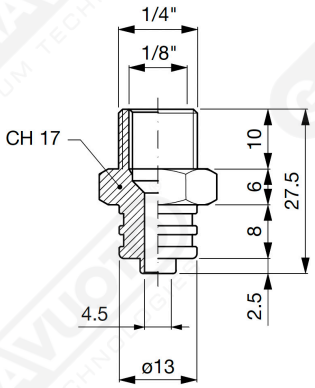

Art. VOS 45 ÷ VOS 100