Finned flat suction cups AF 110 Series



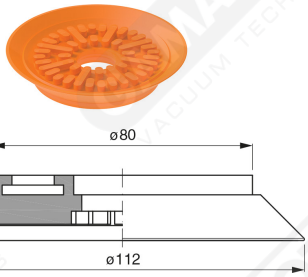

Art. AF 110 45

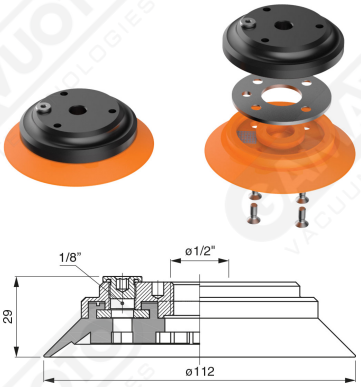

Art. AF 110 40



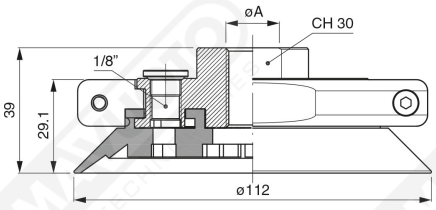

Art. AF 110 42

cod.	øA
AF 110 42	3/8”
AF 110 43	1/2”



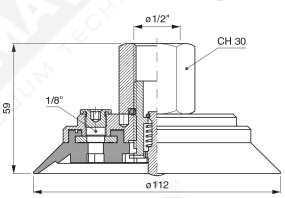

Art. AF 110 50



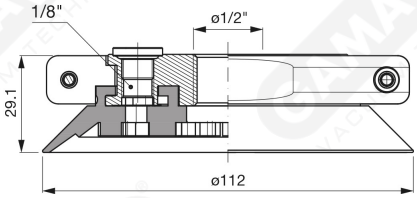

Art. AF 110 63



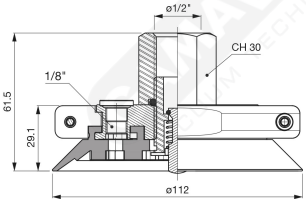

Art. AF 110 53