Filtri per vuoto in alluminio con separatore di liquidi - Serie FAS 15



Questi filtri in materiale trasparente sono muniti di testata in alluminio e attacchi filettati. L'utilizzo di questi filtri permette di condensare e trattenere i liquidi e vapori accidentalmente aspirati, impedendone l'ingresso nelle pompe per vuoto.
Grado di filtraggio 100 micron. Temperatura d'esercizio da 4 a 50° C.
Per ordinare la cartuccia di ricambio
utilizzare il codice: C.FAT1001.

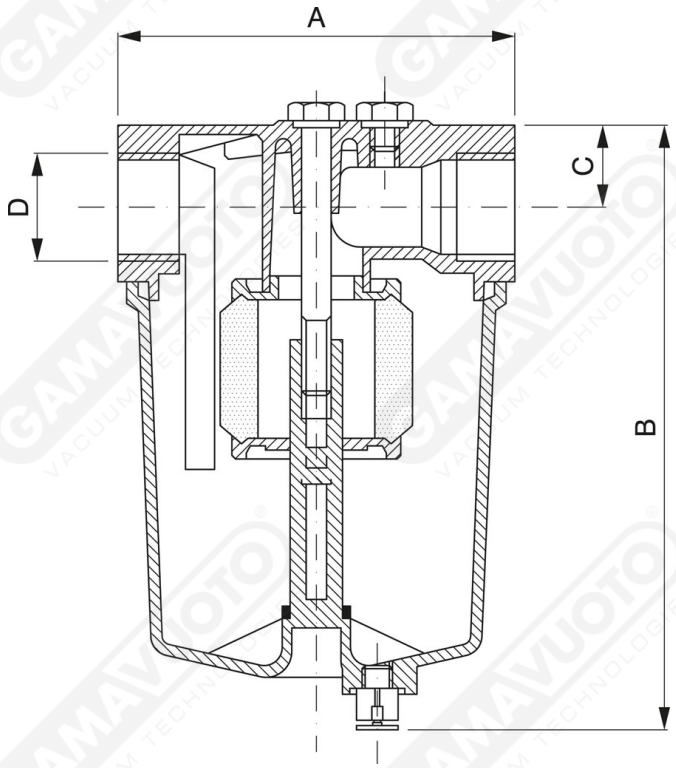

Art. FAS 15

Art.	A	B	C	DØ
FAS 15	80	136	21	3/8” gas