Elettropiloti a 2 e 3 vie N.A. e N.C.

Si possono definire a tutti gli effetti mini-elettrovalvole a comando diretto, normalmente chiusi o aperti, con i seguenti limiti: meno cicli al 1' determinati dalla dimensione fissa dello scarico Ø mm 2,4 e l'uso di pompe di piccola portata. L'elettropilota è completato da una bobina orientabile di 360° incapsulata in resina poliammidica, caricata con fi bra di vetro classe F 155° C.

La connessione è ottenuta con una presa tipo HIRSCHMANN incorporata.

- Potenze assorbite: MAX 11 watt
- Voltaggi standard: 24-110-220 V. 50/60 Hz 110-48-24-12 DC 100% ED
- Limiti di funzionamento: tensione nominale +10% –5% a bobina calda
- Temperatura d'esercizio bobina: –10° +45° C.
- Temperatura del fluido: –5° +60° C.
- Grado di protezione connettore: IP 65

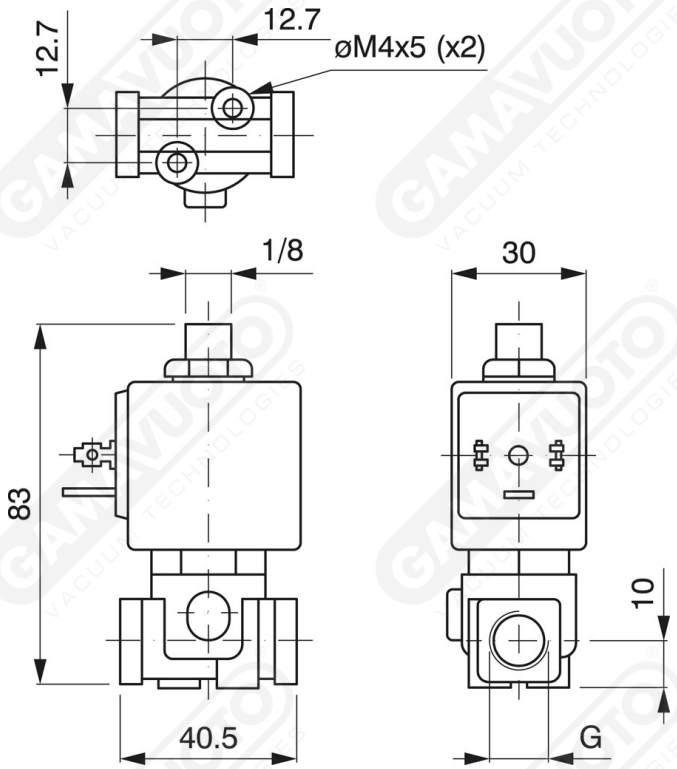

Art. ALP 2 - ALP 3

Art.	G
ALP/2 1/8	1/8"
ALP/2 1/4	1/4"
ALP/3 1/8	1/8"
ALP/3 1/4	1/4"