Ventose rettangolari con supporto femmina vulcanizzato

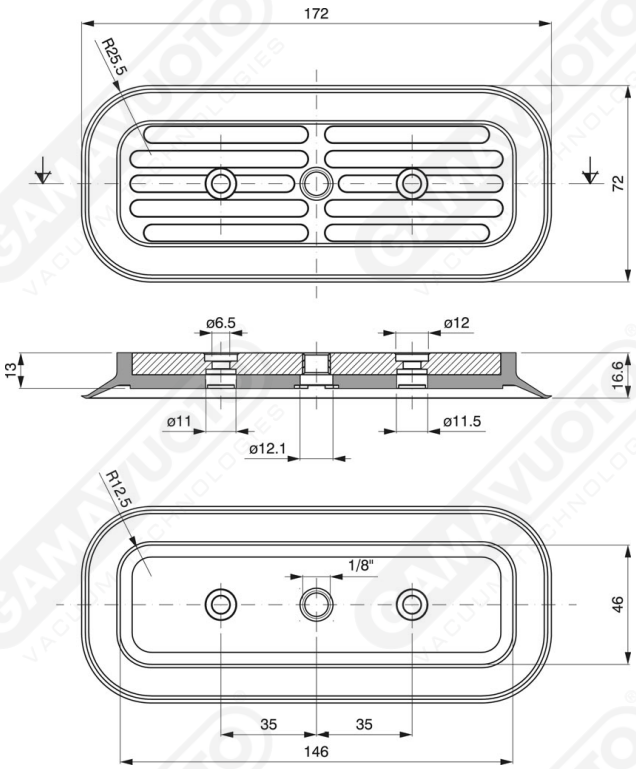

Art. VR 172/1