Ventose a soffietto Serie VFX 20

Ventose realizzate in G-FLEX materiale a base poliuretanica che ha la caratteristica di avere due durezze differenti:

Labbro più morbido da 30 shore e quindi con un'ottima prensilità anche su prodotti relativamente difficili a causa della loro porosità come carta e cartone e soffietto da 60 shore che conferisce durata e velocità reattiva alla ventosa.

Nei supporti disponibili, vi è la possibilità d'integrare un filtro a rete in acciaio INOX e la valvola autoscludente per il controllo flusso del vuoto.

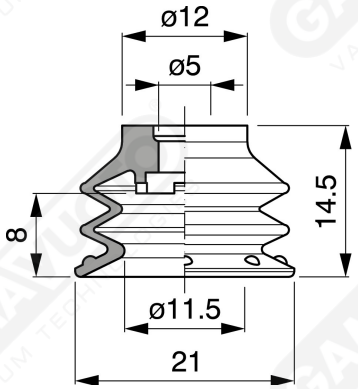

Art. VFX 20 35

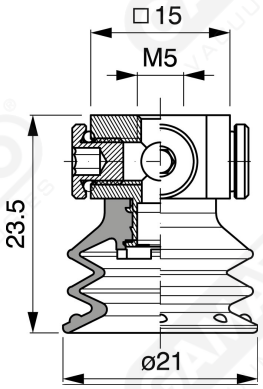

Art. VFX 20 00

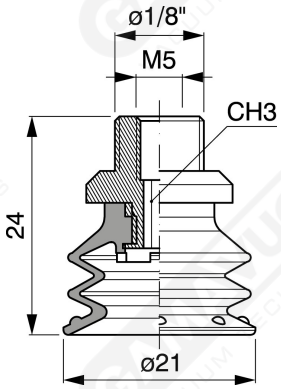

Art. VFX 20 20

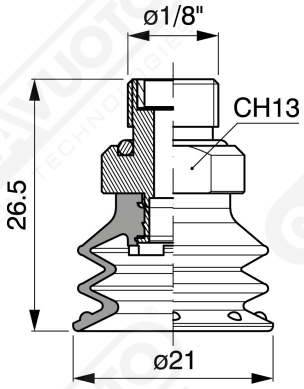

Art. VFX 20 60 ÷ 64

Art. VFX 20 60
con filtro

Art. VFX 20 61
con filtro e valvola

Art. VFX 20 63
senza filtro

Art. VFX 20 64
con valvola senza filtro

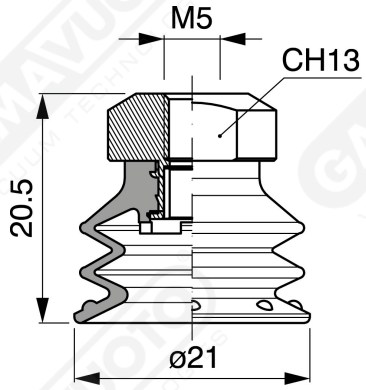

Art. VFX 20 90 ÷ 93

Art. VFX 20 90
con filtro

Art. VFX 20 91
con valvola

Art. VFX 20 93
senza filtro