# Pompe per vuoto senza lubrificazione serie G - 10-25 mc/h

## Caratteristiche

Le pompe a secco Gamavuoto da 10 a 25 mc/h non necessitano di lubrificazione grazie all'utilizzo di palette e coperchi in grafite speciale, riducendo notevolmente gli interventi di manutenzione ed eliminando operazioni di rabbocco. Nella serie "G" il motore elettrico è collegato al corpo pompa tramite un giunto elastico e questo consente l'utilizzo di svariate tipologie di motori. Munite di silenziatori che abbattono il livello di rumore, queste pompe sono disponibili anche con motore monofase a richiesta.

## Installazione

Effettuare il collegamento al circuito del vuoto. Predisporre il collegamento elettrico al motore e verificare il corretto senso di rotazione della pompa. ATTENZIONE! il senso contrario di rotazione del motore elettrico può determinare la rottura del gruppo aspirante.

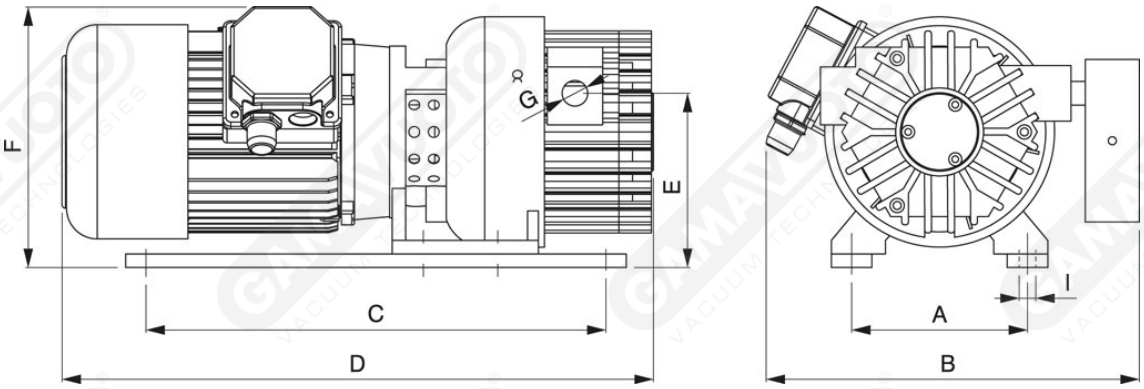


## Art. GPOS 10/15/20/25 G

| Art. | Volume aspirato | | Press. finale | Velocità | | Potenza motore | | Peso | A | B | C | D | E | F | G | I |
|---|---|---|---|---|---|---|---|---|---|---|---|---|---|---|---|---|
| | 50 Hz Mc/h | 60 Hz Mc/h | mbar (ass.) | 50 Hz g/min | 60 Hz g/min | 50 Hz Kw | 60 Hz Kw | kg | | | | | | | | |
| **GPOS 10/G** | 10 | 12 | 90 | 1450 | 1700 | 0,37 | 0,44 | 24 | 130 | 265 | 340 | 430 | 135 | 170 | 1/2" | 8,5 |
| **GPOS 15/G** | 15 | 18 | 90 | 1450 | 1700 | 0,55 | 0,65 | 27 | 130 | 265 | 340 | 450 | 135 | 170 | 1/2" | 8,5 |
| **GPOS 20/G** | 20 | 24 | 90 | 1450 | 1700 | 0,55 | 0,65 | 31 | 130 | 265 | 340 | 470 | 135 | 170 | 1/2" | 8,5 |
| **GPOS 25/G** | 25 | 30 | 90 | 1450 | 1700 | 0,75 | 0,90 | 33 | 130 | 265 | 385 | 470 | 135 | 170 | 3/4" | 8,5 |