Pompe per vuoto con lubrificazione serie G - 5-20 mc/h

Caratteristiche

Le pompe lubrificate Gamavuoto da 5 e 10 mc/h sono caratterizzate da una grande semplicità costruttiva, da una esecuzione robusta e compatta e con un semplice ma efficiente sistema di raffreddamento ad aria. Nella serie “G” il motore elettrico è collegato al corpo pompa tramite un giunto elastico e questo consente l’utilizzo di svariate tipologie di motori. Munite di silenziatori che abbattono il livello di rumore, queste pompe sono disponibili anche con motore monofase a richiesta. Richiedono una minima esigenza di manutenzione siccome la lubrificazione a ricircolo permette il cambio dell’olio e il rabbocco in funzione dei tempi effettivi d’utilizzo.

Installazione

Effettuare il collegamento al circuito del vuoto. Predisporre il collegamento elettrico al motore e verificare il corretto senso di rotazione della pompa. ATTENZIONE! il senso contrario di rotazione del motore elettrico può determinare la rottura del gruppo aspirante.

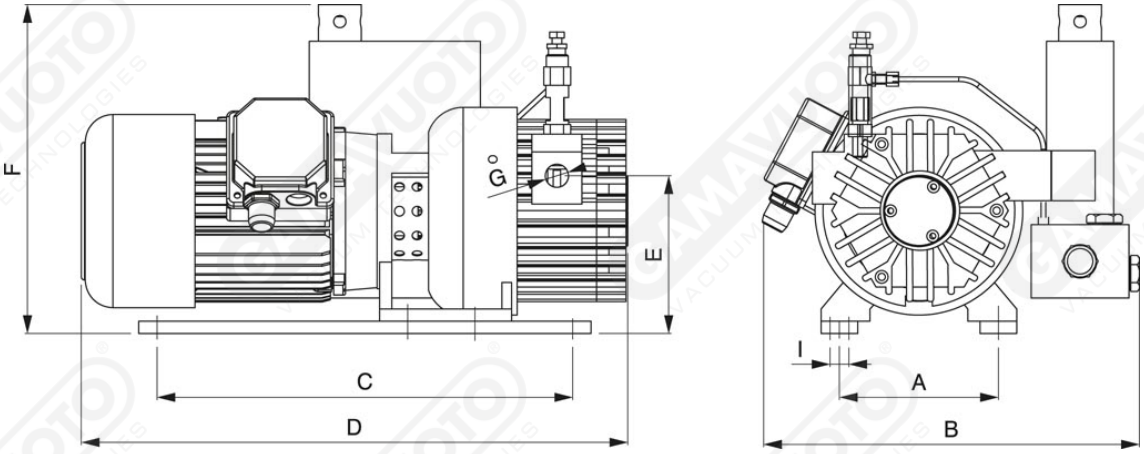

Art. GPOL 5/10/15/20 G

Art.	Volume aspirato		Press. finale	Velocità		Potenza motore		Peso	A	B	C	D	E	F	G	I	Viscosità olio
	50 Hz Mc/h	60 Hz Mc/h	mbar/ass	50 Hz g/min	60 Hz g/min	50 Hz Kw	60 Hz Kw	kg									
GPOL 5/G	5	6	75	1450	1700	0,25	0,30	14	130	250	340	410	130	245	3/8”	8,5	ISO 32
GPOL 10/G	10	12	75	1450	1700	0,37	0,66	24	130	300	340	430	130	270	1/2"	8,5	ISO 100
GPOL 15/G	15	18	65	1450	1700	0,55	0,66	27	130	300	340	450	130	270	1/2”	8,5	
GPOL 20/G	20	24	65	1450	1700	0,55	1	31	130	300	340	470	130	285	1/2"	8,5	