Pompe per vuoto con lubrificazione a perdere - 5-10 mc/h

Caratteristiche

Le pompe lubrificate Gamavuoto da 5 e 10 mc/h sono caratterizzate da una grande semplicità costruttiva, da una esecuzione robusta e compatta e con un semplice ma efficiente sistema di raffreddamento ad aria. In questa versione di pompa, il lubrificante si trova in un serbatoio trasparente collocato nella parte superiore ed è dotato di un livellostato che permette di gestire l'eventuale mancanza dell'olio, il quale, una volta utilizzato per il normale processo lubrificante, viene accumulato nel serbatoio posizionato sotto lo scarico/silenziatore della pompa e non viene più rimesso in circolo, evitando così che eventuali impurità (polveri, liquidi ecc.) non trattenute dal filtro principale in aspirazione, possano accumularsi e quindi causare un deterioramento delle prestazioni.

Installazione

Effettuare il collegamento al circuito del vuoto. Predisporre il collegamento elettrico al motore e verificare il corretto senso di rotazione della pompa. ATTENZIONE! il senso contrario di rotazione del motore elettrico può determinare la rottura del gruppo aspirante.

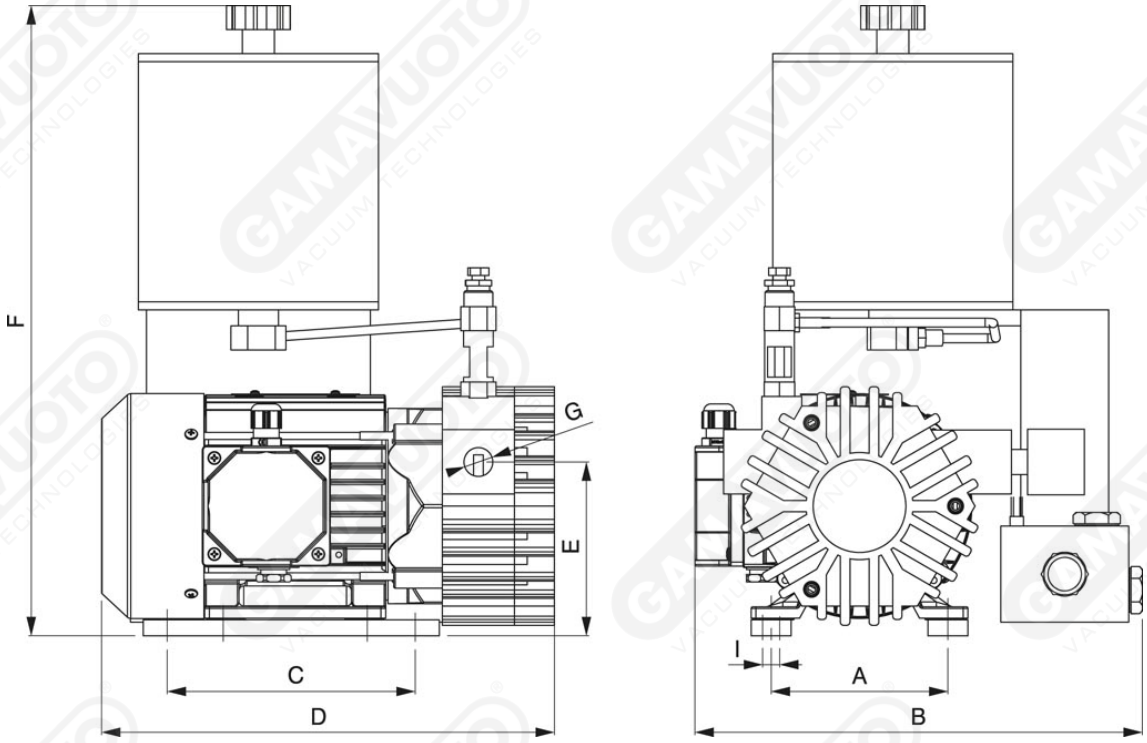

Art. GPOL 5/10 LP

Art.	Volume aspirato		Press. finale	Velocità		Potenza motore		Peso	A	B	C	D	E	F	G	I	Viscosità olio
	50 Hz Mc/h	60 Hz Mc/h	mbar/ass	50 Hz g/min	60 Hz g/min	50 Hz Kw	60 Hz Kw	kg									
GPOL 5 LP	5	6	80	1450	1700	0,25	0,30	15	115	245	155	260	120	410	3/8"	8,5	ISO 32
GPOL 10 LP	10	12	80	1450	1700	0,37	0,44	21	115	300	155	290	120	410	1/2"	8,5	ISO 100