Pompe per vuoto con lubrificazione a perdere serie G - 5-20 mc/h

Caratteristiche

Le pompe lubrificate Gamavuoto da 5 a 20 mc/h sono caratterizzate da una grande semplicità costruttiva, da una esecuzione robusta e compatta e con un semplice ma efficiente sistema di raffreddamento ad aria. Nella serie “G” il motore elettrico è collegato al corpo pompa tramite un giunto elastico e questo consente l’utilizzo di svariate tipologie di motori. In questa versione di pompa, il lubrificante si trova in un serbatoio trasparente collocato nella parte superiore ed è dotato di un livellostato che permette di gestire l’eventuale mancanza dell’olio, il quale, una volta utilizzato per il normale processo lubrificante, viene accumulato nel serbatoio posizionato sotto lo scarico/silenziatore della pompa e non viene più rimesso in circolo, evitando così che eventuali impurità (polveri, liquidi ecc.) non trattenute dal filtro principale in aspirazione, possano accumularsi e quindi causare un deterioramento delle prestazioni. Munite di silenziatori che abbattono il livello di rumore, queste pompe sono disponibili anche con motore monofase a richiesta.

Installazione

Effettuare il collegamento al circuito del vuoto. Predisporre il collegamento elettrico al motore e verificare il corretto senso di rotazione della pompa.

ATTENZIONE! il senso contrario di rotazione del motore elettrico può determinare la rottura del gruppo aspirante.

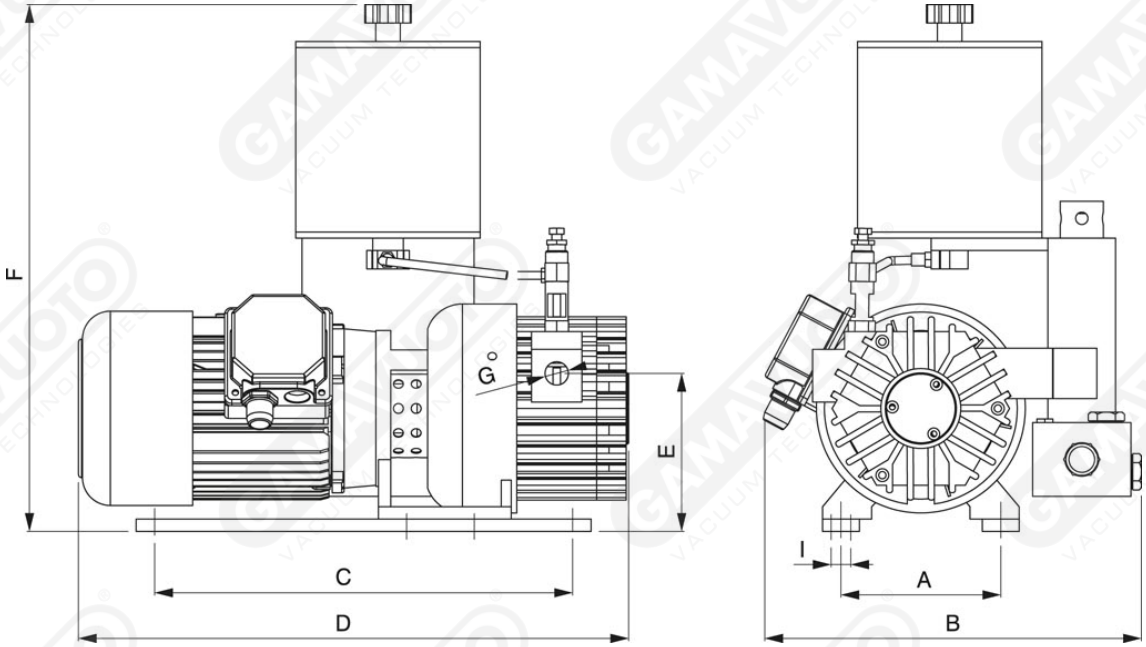

Art. GPOL 5/10/15/20 GLP

Art.	Volume aspirato		Press. finale	Velocità		Potenza motore		Peso	A	B	C	D	E	F	G	I	Viscosità olio
	50 Hz Mc/h	60 Hz Mc/h	mbar/ass	50 Hz g/min	60 Hz g/min	50 Hz Kw	60 Hz Kw	kg									
GPOL 5/GLP	5	6	75	1450	1700	0,25	0,30	15	130	250	340	410	130	475	3/8”	8,5	ISO 32
GPOL 10/GLP	10	12	75	1450	1700	0,37	0,44	25	130	300	340	430	130	475	1/2"	8,5	ISO 100
GPOL 15/GLP	15	18	65	1450	1700	0,55	0,65	28	130	300	340	450	130	475	1/2”	8,5	
GPOL 20/GLP	20	24	65	1450	1700	0,55	0.65	32	130	300	340	470	130	475	1/2"	8,5	