Pompe per vuoto con lubrificazione a perdere serie G - 25-35 mc/h

Caratteristiche

Le pompe lubrificate Gamavuoto da 25 a 35 mc/h sono caratterizzate da una grande semplicità costruttiva, da una esecuzione robusta e compatta e con un semplice ma efficiente sistema di raffreddamento ad aria.

Nella serie "G" il motore elettrico è collegato al corpo pompa tramite un giunto elastico e questo consente l'utilizzo di svariate tipologie di motori. In questa versione di pompa, il lubrificante si trova in un serbatoio trasparente collocato nella parte superiore ed è dotato di un livellostato che permette
di gestire l'eventuale mancanza dell'olio, il quale, una volta utilizzato per il normale processo lubrificante, viene accumulato nel serbatoio posizionato sotto lo scarico/silenziatore della pompa e non viene più rimesso in circolo, evitando così che eventuali impurità (polveri, liquidi ecc.) non trattenute dal filtro principale in aspirazione, possano accumularsi e quindi causare un deterioramento delle prestazioni.

Munite di silenziatori che abbattono il livello di rumore, queste pompe sono disponibili anche con motore monofase a richiesta.

Installazione

Effettuare il collegamento al circuito del vuoto. Predisporre il collegamento elettrico al motore e verificare il corretto senso di rotazione della pompa.

ATTENZIONE! il senso contrario di rotazione del motore elettrico può determinare la rottura del gruppo aspirante.

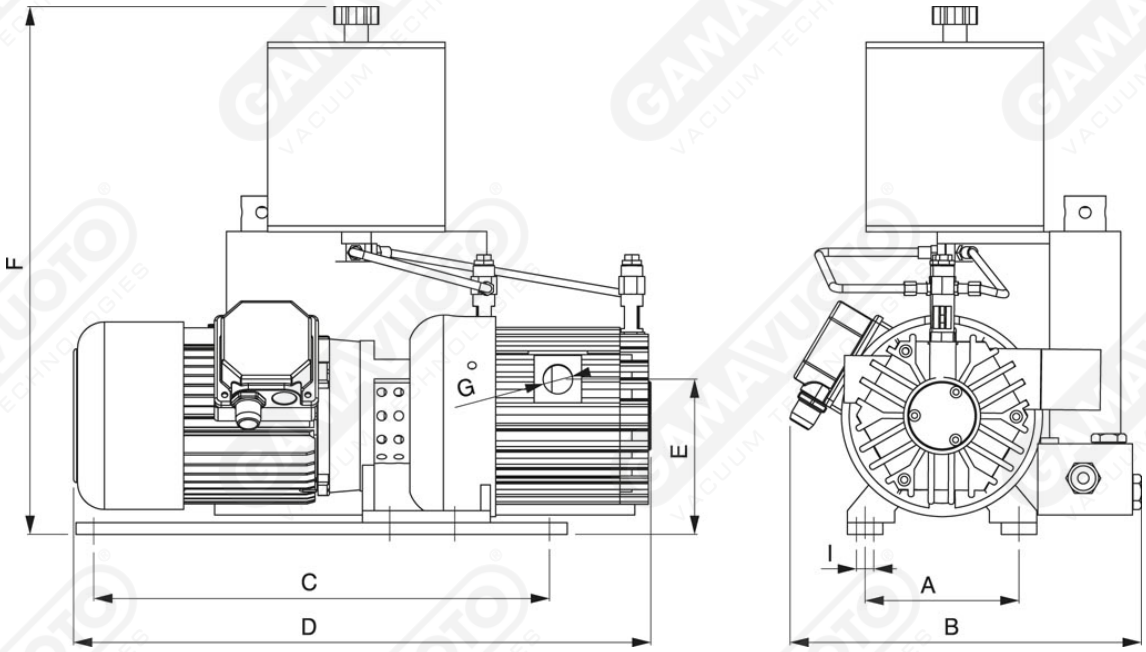

Art. GPOL 25/30/35 GLP

Art.	Volume aspirato		Press. finale	Velocità		Potenza motore		Peso	A	B	C	D	E	F	G	I	Viscosità olio
	50 Hz Mc/h	60 Hz Mc/h	mbar/ass	50 Hz g/min	60 Hz g/min	50 Hz Kw	60 Hz Kw	kg									
GPOL 25/GLP	25	30	65	1450	1700	0,75	0,90	33	130	290	385	470	130	475	3/4"	8,5	ISO 100
GPOL 30/GLP	30	36	65	1450	1700	0,75	0,90	35	130	290	385	490	130	475	3/4"	8,5	
GPOL 35/GLP	35	42	65	1450	1700	1,10	1,30	37	130	290	385	510	130	475	3/4"	8,5	