Pompe a palette per alto vuoto - 40-60 mc/h



Caratteristiche

Le pompe per vuoto monostadio a iniezione d'olio Gamavuoto sono il risultato di un'esperienza pluriennale nel campo della tecnologia del vuoto tesa ad un costante adeguamento delle esigenze dell'industria e dell'ambiente. La loro vasta gamma di prestazioni (portata 5 m3/h a 250 m3/h) offre ad ogni utente la pompa rispondente alle sue necessità. Esse presentano le seguenti caratteristiche principali:

- possibilità di esercizio in qualsiasi campo di pressione da 400 mm HG a 759 mm HG
- a richiesta disponibile versione per bassi valori di depressione
- basso livello di rumorosità, scarse vibrazioni
- efficace raffreddamento ad aria, facilità di montaggio
- robustezza
- manutenzione semplice
- possibilità di adattamento per la soluzione di numerosi problemi, grazie alla vasta gamma di accessori
- temperatura di esercizio da 0°C a +50°C

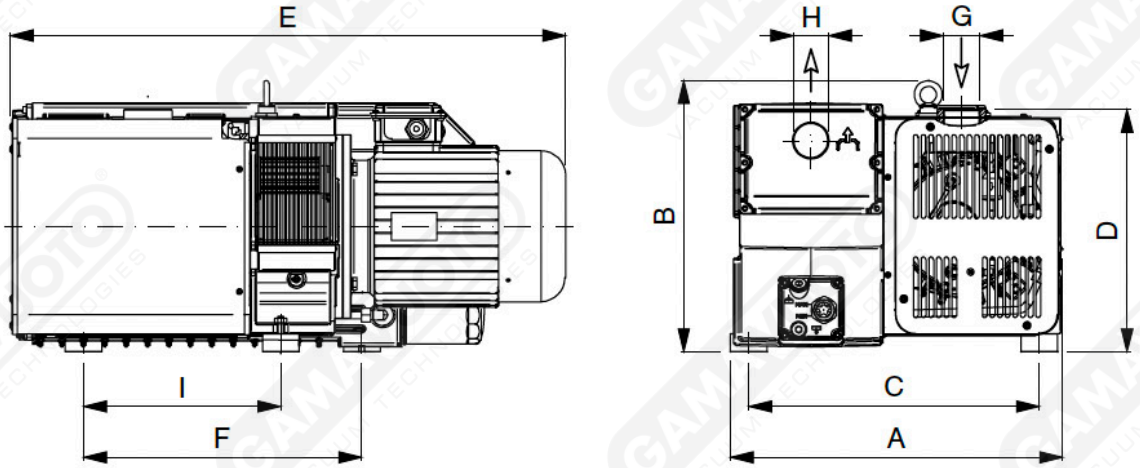

Art. GPZL 41/61

Art.	Volume aspirato		Press. finale	Velocità		Potenza motore		Peso	A	B	C	D	E	F	G	H
	50 Hz Mc/h	60 Hz Mc/h	mbar (ass.)	50 Hz g/min	60 Hz g/min	50 Hz Kw	60 Hz Kw	kg								
GPZL 41	40	48	0,1	1400	1700	1,1	1,35	46,5	310	298	268	264	479	210	1-1/2"	1-1/4"
GPZL 61	60	72	0,1	1400	1700	1,5	1,8	46,5	310	298	268	264	479	210	1-1/2"	