Pompe a palette per alto vuoto - 106-151 mc/h

Caratteristiche

Le pompe per vuoto monostadio a iniezione d'olio Gamavuoto sono il risultato di un'esperienza pluriennale nel campo della tecnologia del vuoto tesa ad un costante adeguamento delle esigenze dell'industria e dell'ambiente. La loro vasta gamma di prestazioni (portata 5 m3/h a 250 m3/h) offre ad ogni utente la pompa rispondente alle sue necessità. Esse presentano le seguenti caratteristiche principali:

- possibilità di esercizio in qualsiasi campo di pressione da 400 mm HG a 759 mm HG
- a richiesta disponibile versione per bassi valori di depressione
- basso livello di rumorosità, scarse vibrazioni
- efficace raffreddamento ad aria, facilità di montaggio
- robustezza
- manutenzione semplice
- possibilità di adattamento per la soluzione di numerosi problemi, grazie alla vasta gamma di accessori
- temperatura di esercizio da 0°C a +50°C

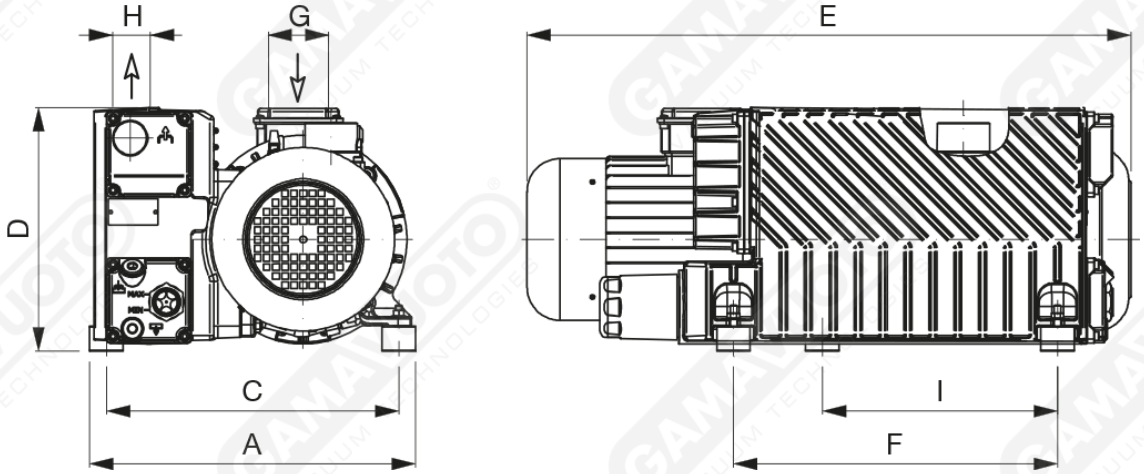

Art. GPZL 106/106 K Zero/151/151 K Zero

Art.	Volume aspirato		Press. finale	Velocità		Potenza motore		Peso	A	B	C	D	E	F	G	H	I
	50 Hz Mc/h	60 Hz Mc/h	mbar (ass.)	50 Hz g/min	60 Hz g/min	50 Hz Kw	60 Hz Kw	kg									
GPZL 106	106	127	0,1	1400	1700	2,2	3,7	70	392	315	352,5	292	706	390	1-1/2"	1-1/4"	283
GPZL 106 K Zero*	106	127	4	1400	1700	2,2	3,7	70,5	392	315	352,5	292	705	390	1-1/2"		
GPZL 151	151	181	0,1	1400	1700	3,3	3,7	82	392	315	352,5	292	743	390	1-1/2"		
GPZL 151 K Zero*	151	181	4	1400	1700	3,3	3,7	80	392	315	352,5	292	747	390	1-1/2"		

* Questo modello di pompa si caratterizza per la capacità di mantenere inferiori allo standard le temperature di funzionamento grazie a particolari accorgimenti legati al suo raffreddamento.