Ventose piane con raggi Serie AF 20



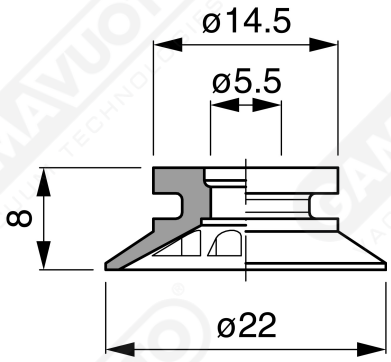

Art. AF 20 45

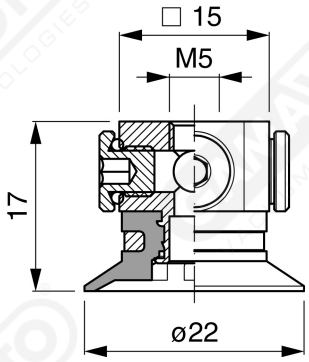

Art. AF 20 00

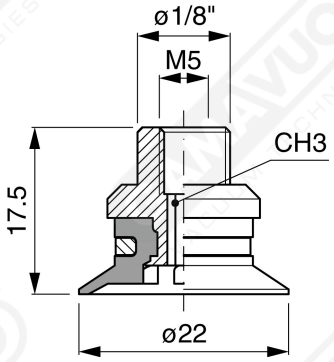

Art. AF 20 20

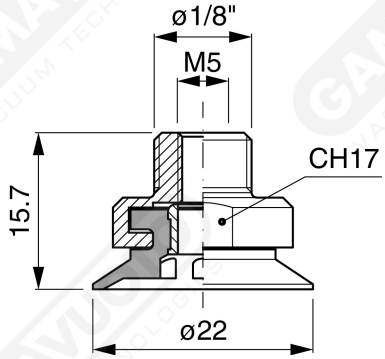

Art. AF 20 40

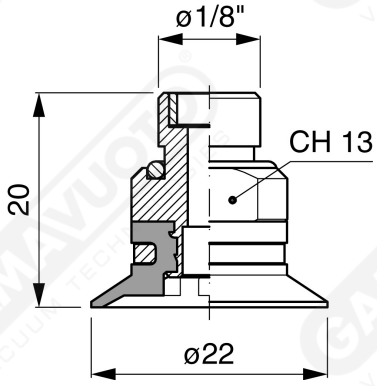

Art. AF 20 60 ÷ 64

Art. AF 20 60
con filtro

Art. AF 20 61
con filtro e valvola

Art. AF 20 63
senza filtro

Art. AF 20 64
con valvola senza filtro

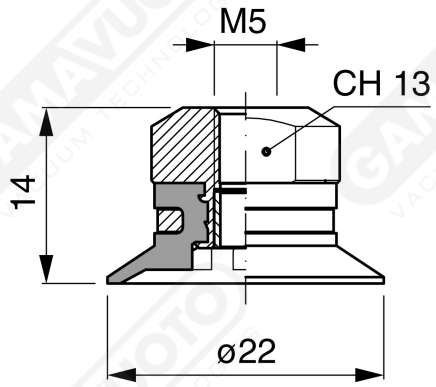

Art. AF 20 90 ÷ 93

Art. AF 20 90
con filtro

Art. AF 20 91
con valvola

Art. AF 20 93
senza filtro