Ventose piane con raggi Serie AF 75



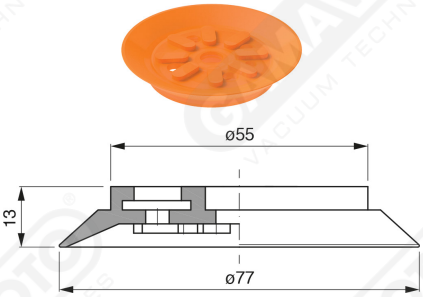

Art. AF 75 45

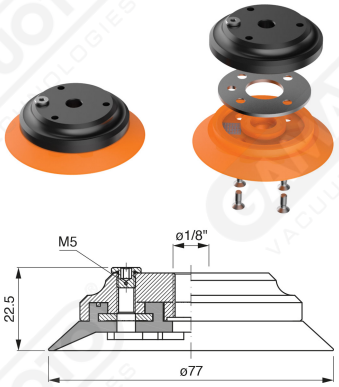

Art. AF 75 40



cod.	øA
AF 75 42	3/8”
AF 75 43	1/2”

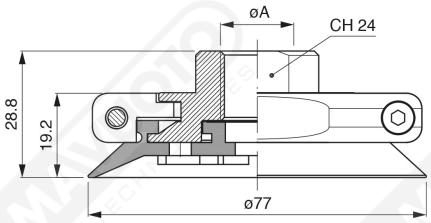

Art. AF 75 42/43



Art. AF 75 50

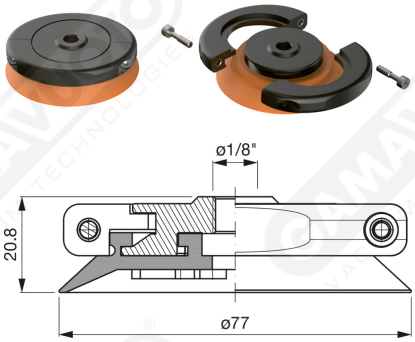

Art. AF 75 62

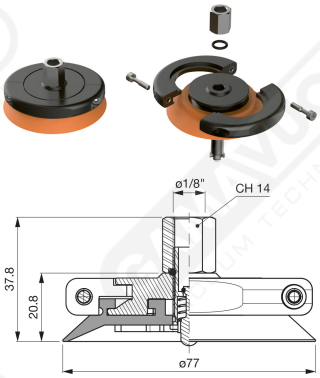

Art. AF 75 52