Ventose a soffietto serie BF 115



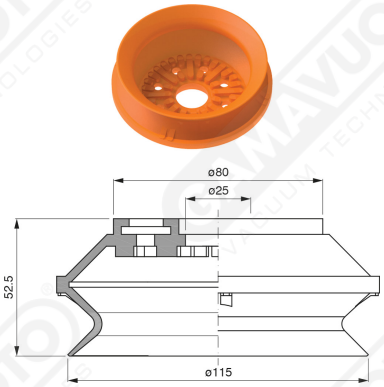

Art. BF 115 35

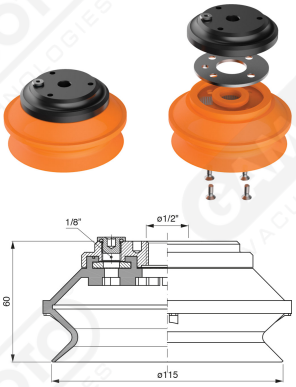

Art. BF 115 30

con filtro interno

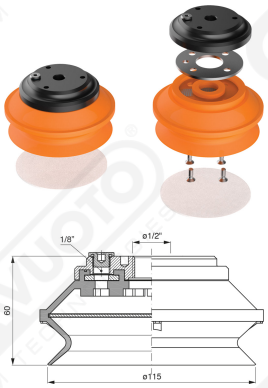

Art. BF 115 31

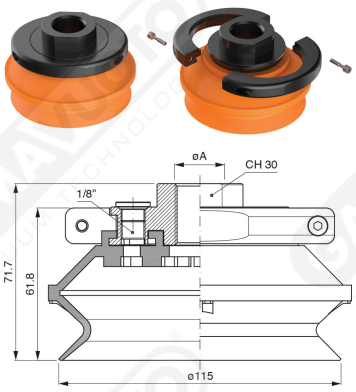

Art. BF 115 32/33

cod	.øA
BF 115 32	3/8”
BF 115 33	1/2”



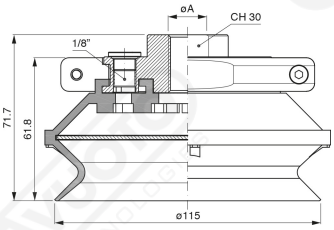

Art. BF 115 321/331

con filtro interno

cod	øA
BF 115 321	3/8”
BF 115 331	1/2”