Ventose a soffietto serie VES 41

Le ventose della serie VES sono studiate per essere la soluzione migliore alla movimentazione di sacchetti in plastica e in altri materiali.

Sono composte da due parti separate montate tra loro. Il labbro morbido in silicone garantisce alla ventosa un'ottima presa sulle superfici deformabili, mentre il corpo a più soffietti di maggior durezza garantisce un'ottima resistenza alle sollecitazioni.

Nei supporti disponibili, vi è la possibilità d'integrare un filtro a rete in acciaio INOX e la valvola autoescludente per il controllo flusso del vuoto.

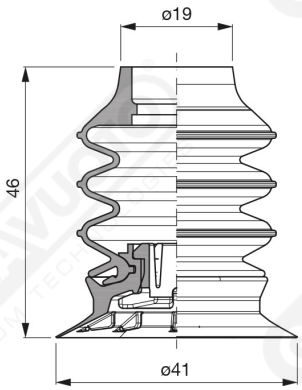

Art. VES 41 35

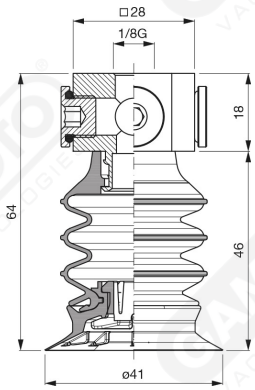

Art. VES 41 00

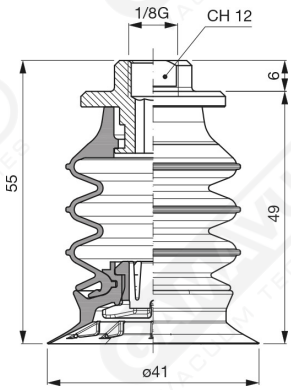

Art. VES 41 20

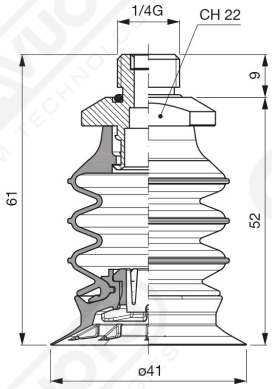

Art. VES 41 70 ÷ 73

Art. VES 41 70
con filtro

Art. VES 41 73
senza filtro

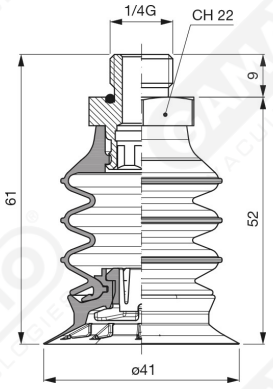

Art. VES 41 74

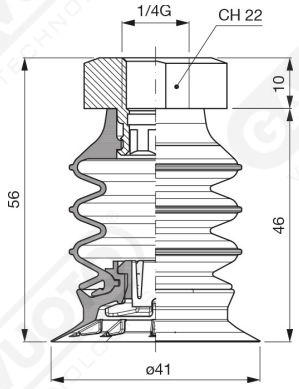

Art. VES 41 76

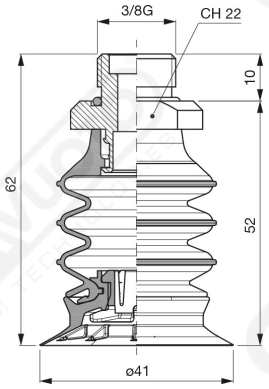

Art. VES 41 80
con filtro

Art. VES 41 83
senza filtro

Art. VES 41 80 ÷ 83

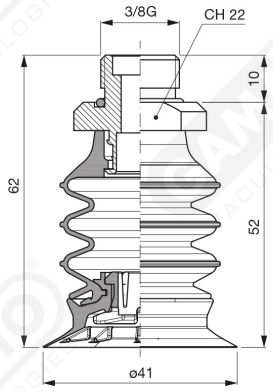

Art. VES 41 84

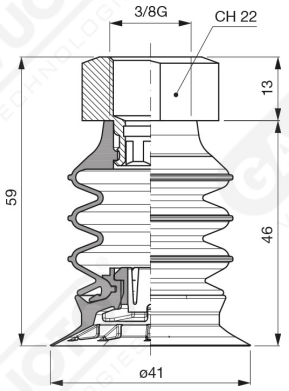

Art. VES 41 86

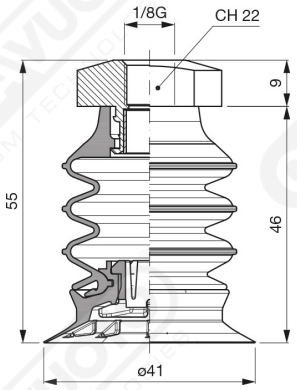

Art. VES 41 90
con filtro

Art. VES 41 93
senza filtro

Art. VES 41 90 ÷ 93

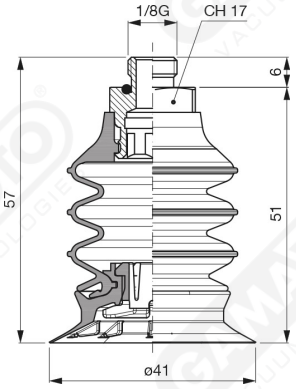

Art. VES 41 94

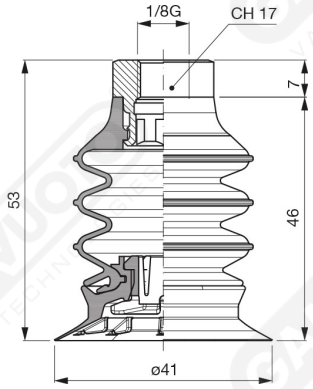

Art. VES 41 96